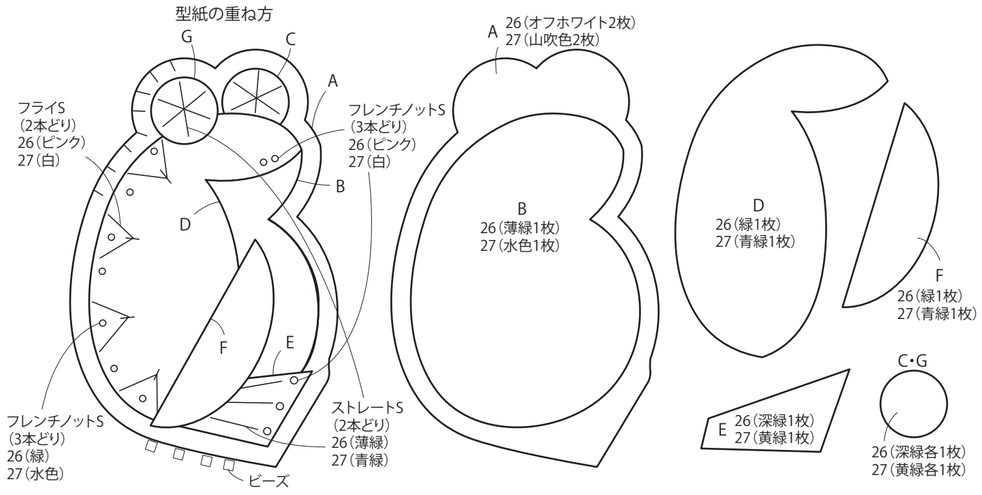

CHECK

この正方形は5cm×5cmです。型紙を出力後、正式なサイズで出力されているかの目安にご利用ください。

5cm×5cm